Fußbremszylinder komplett mit Ausgleichsbehälter einbauen

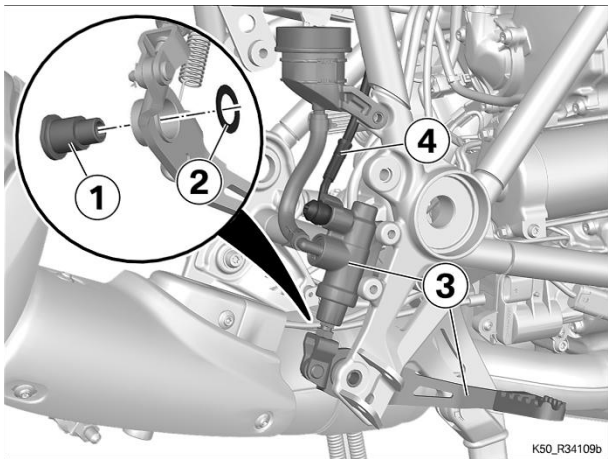

- Bremsleitung (4) einfädeln.
- Fußbremszylinder (3) komplett mit Fußbremshebel und Ausgleichsbehälter ansetzen.

ACHTUNG

Beschädigung der Lagerung durch Schmiermittel

Bauteilschaden, Schwergängigkeit

- Schmiermittel können die Beschichtung chemisch beschädigen.
- Schmiermittel binden Schmutzpartikel und erhöhen dadurch den Verschleiß.
- Eine **PTFE**-Lagerung ist wartungsfrei, Lagerung nicht schmieren.

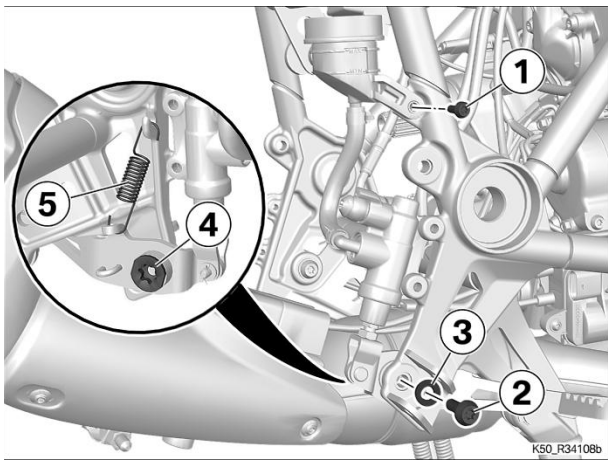

- Bundbuchse (1) und Fußbremshebel (3) reinigen.
- Bundbuchse (1) und Scheibe (2) einbauen.
- Feder (5) einhängen.
- Schraube (2) und Scheibe (3) einbauen, dabei Bundbuchse (4) gegenhalten.

Anziehdrehmomente		
Fußbremshebel an Rahmen		
M8 x 25	19 Nm	

- Schraube (1) einbauen.

Anziehdrehmomente		
Bremsflüssigkeitsbehälter an Rahmen		
M6 x 16	6 Nm	