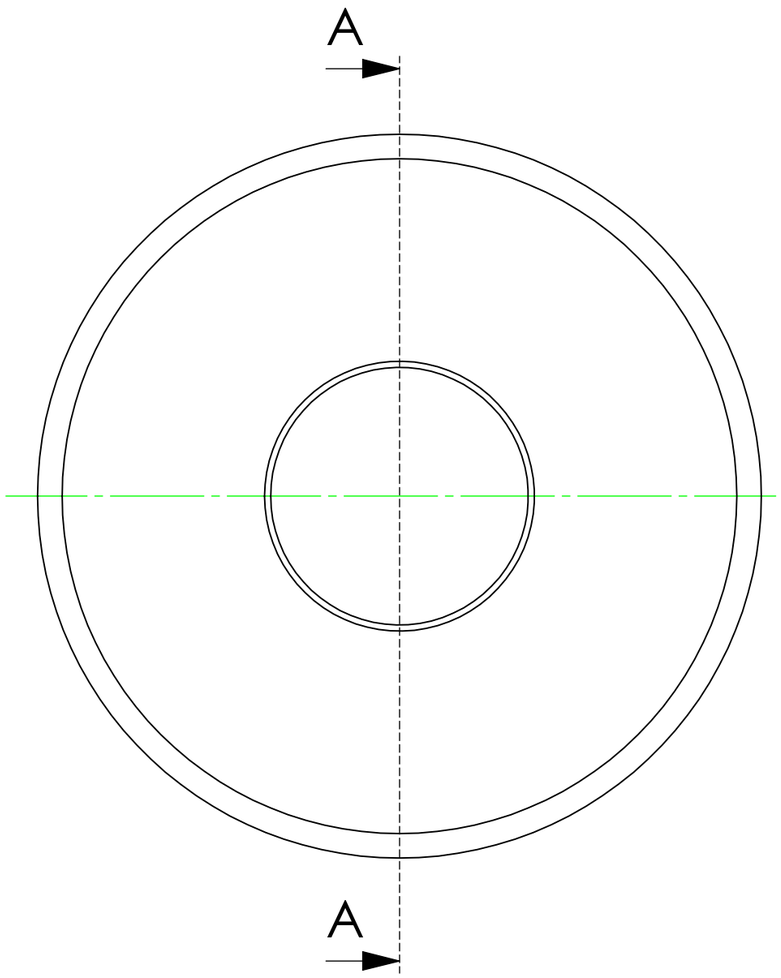
A
A

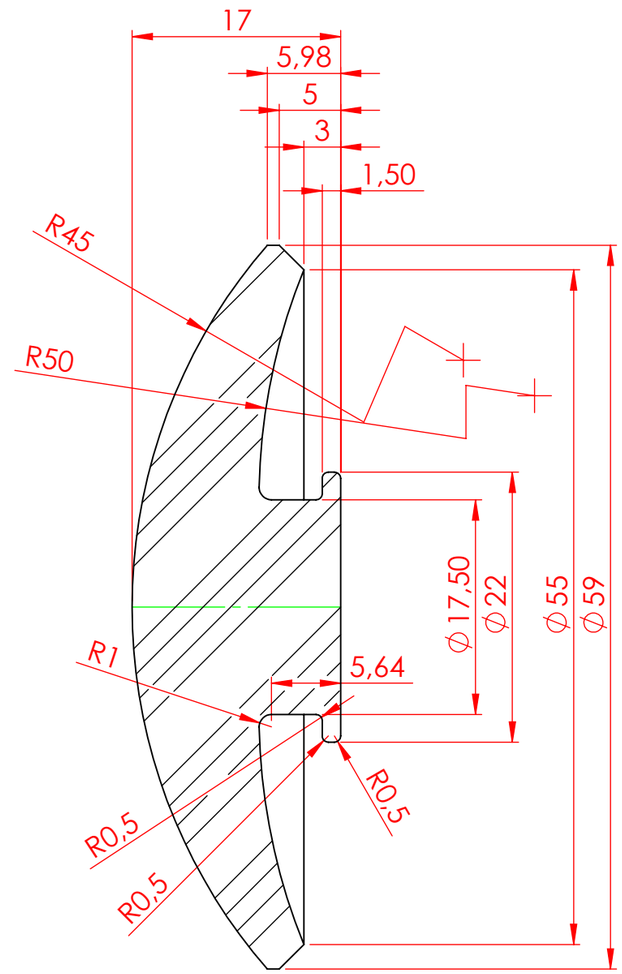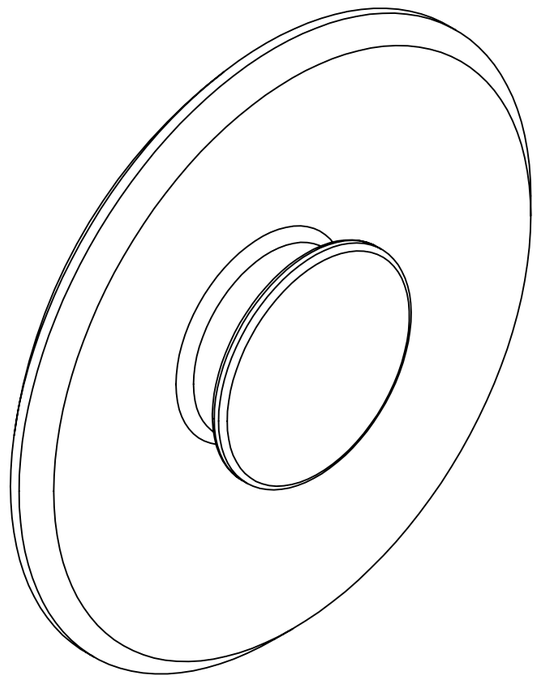
17
5,98
5
3
1,50
R45
R50
ϕ17,50
ϕ22
ϕ55
ϕ59
R1
5,64
R0,5
R0,5
R0,5